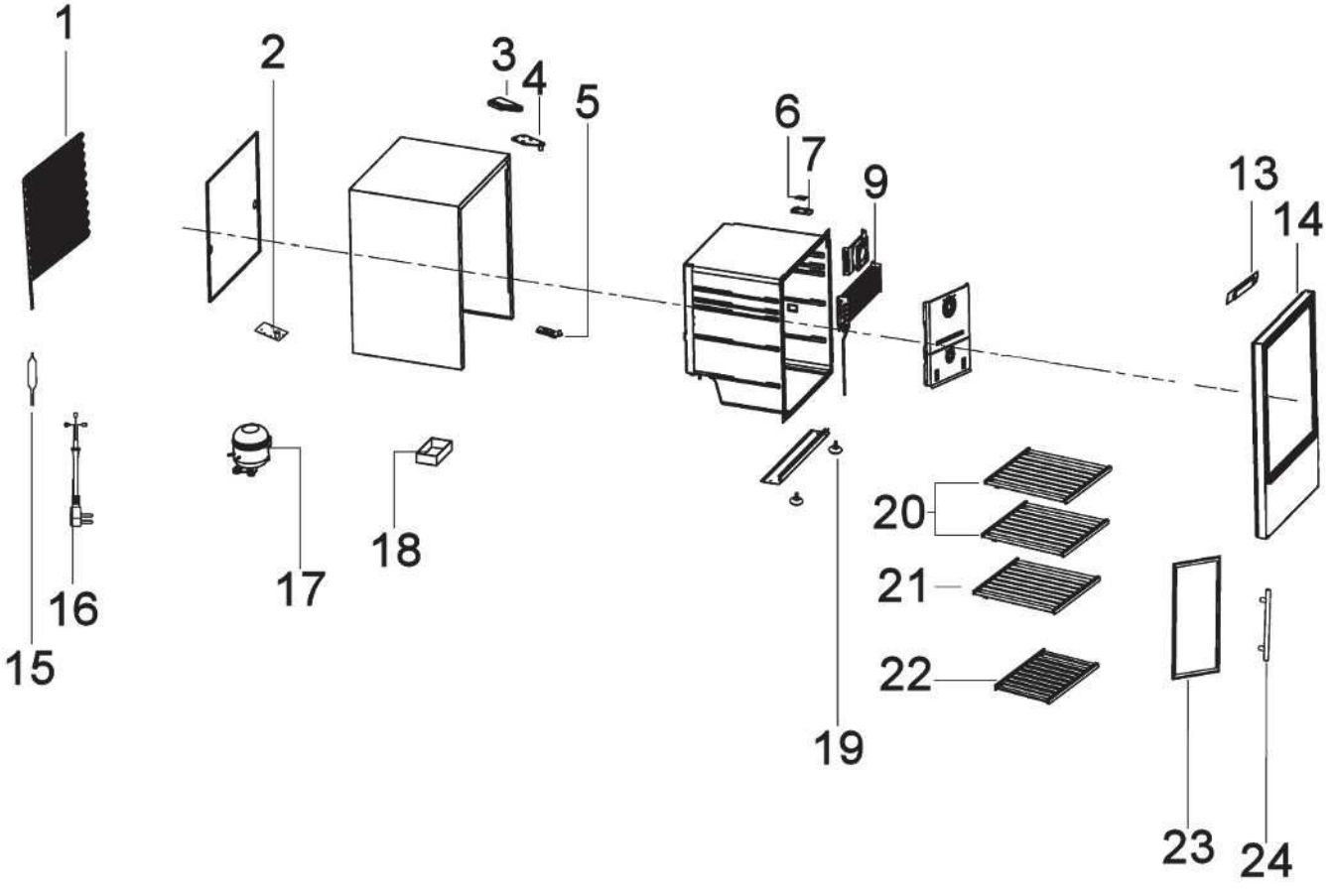
1
2
3
4
5
6
7
9
13
14
15
16
17
18
19
20
21
22
23
24